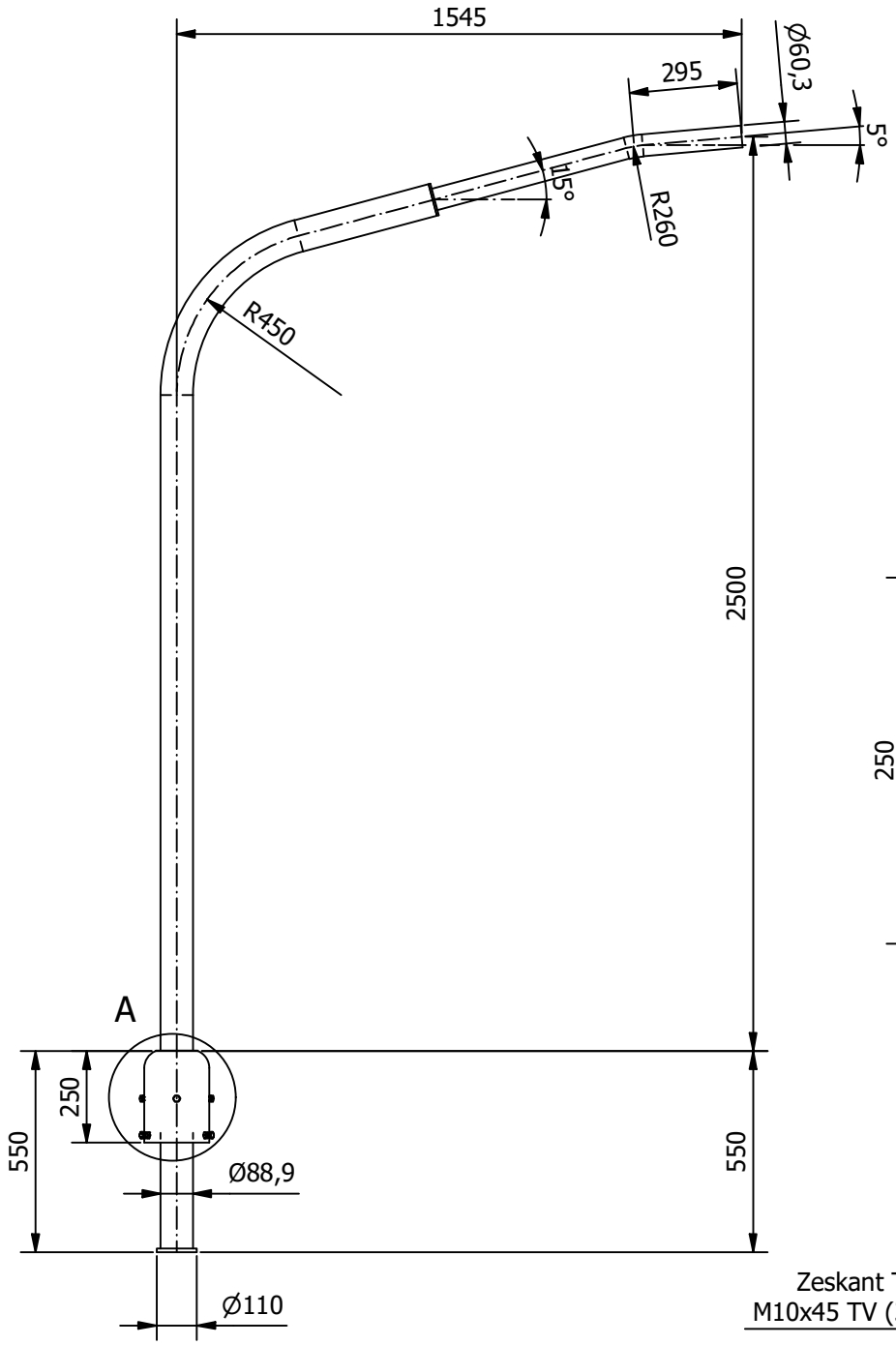

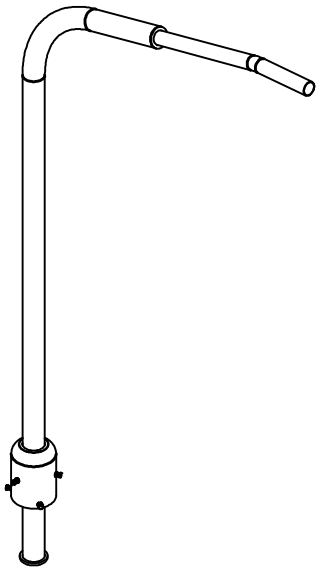

Detail A
(1 : 5)

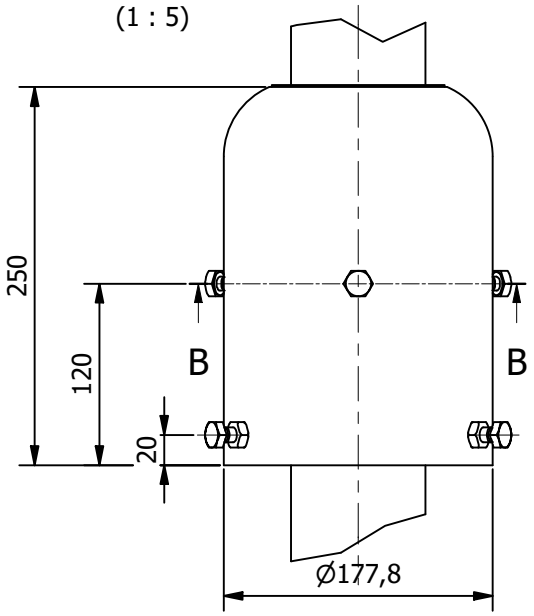

Doorsnede B-B

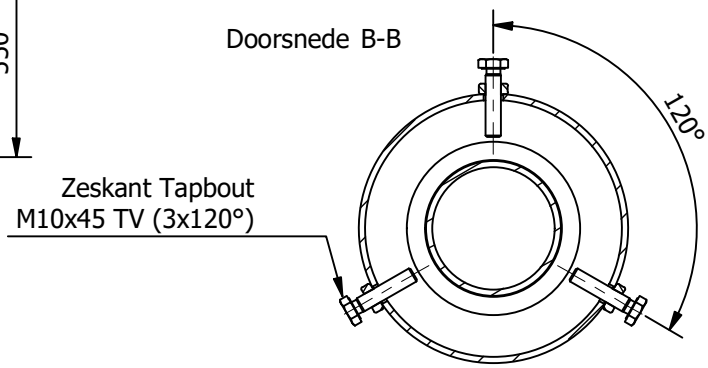

OPPERVLAKTE BEHANDELING:

-THERMISCH VERZINKT VLGS. EN ISO 1461.
-POEDERCOATEN RAL ..... MET EEN
MINIMALE DROGE LAAGDIKTE VAN 80 MICRON.

C				Bijz.:		
B				Schaal:	1 : 20	Datum:
A				Getek.:	Wieringa	9-7-2020
WIJZ.	OMSCHRIJVING	DATUM:	PAR:	Gecon.:		

P.M.F. Machinefabriek Veendam B.V.
Postbus 290
NL-9640 AG Veendam
Tel. (+31) 598-613290
Fax. (+31) 598-621089

Deze tekening is eigendom van PMF machine fabriek Veendam B.V. en mag zonder haar toestemming niet worden gebruikt, gekopieerd en/of aan derden ter beschikking worden gesteld. Auteursrechten voorbehouden volgens de wet.

Amerikaanse projectie

Benaming:
ENKELE UITLEGGER-1V-H2500-1x1545-15°-5°

Artikel NR: 5148-17-P0

Tekening NR: 5148V

Wijz